Temdex dorol Liegenrollenhalter, Wandhalterung Stahlschiene

Art-Nr.: 51818 / Marke: TEMCA

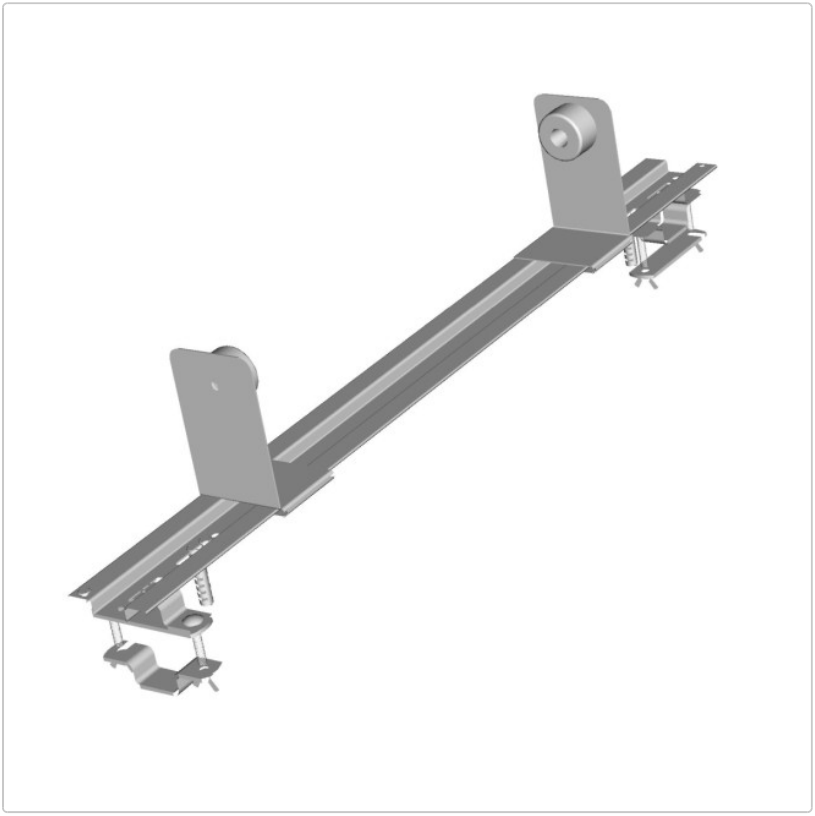

71,99 EUR / VE

zzgl. Versand

nicht auf Lager, wird mit Ihrer Bestellung nachbestellt.

Herstellerartikelnummer (MPN): 115354

Sie eignen sich für unterschiedlich große Liegenauflagen und sind variabel verstellbar. Passend für: 635 mm max. Rollenbreite, 35 mm min. Hüsendurchmesser, 160 mm max. Rollendurchmesser..