Produktinformation

3M Steri-Drape Geräteabdeckungen 90 x 110 cm 4 x 10 Stück

Art-Nr.: 16607 / Marke: 3M

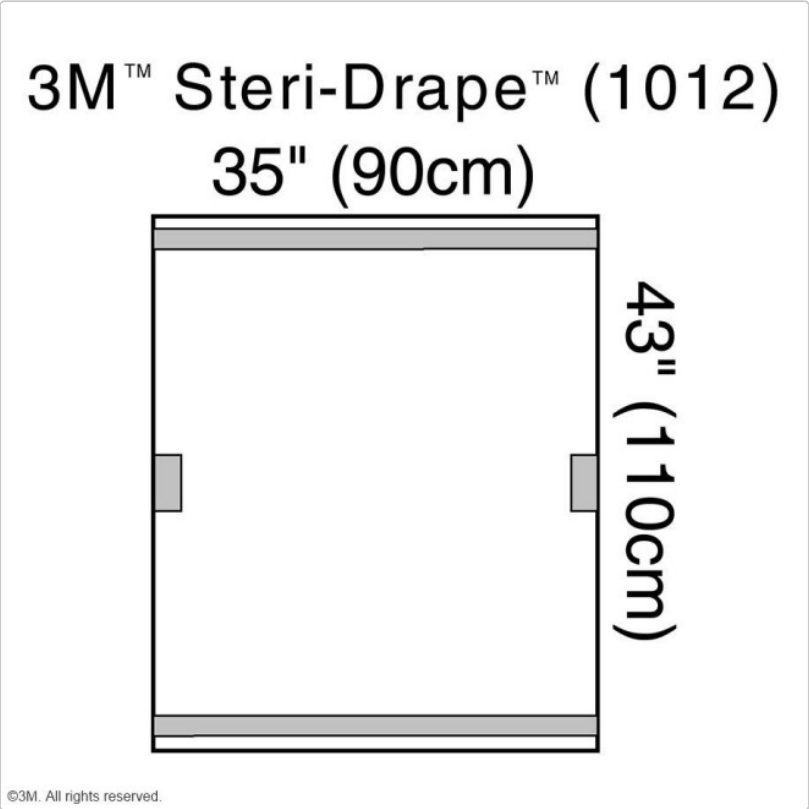

581,67 EUR / VE

inkl. Versand

nicht auf Lager, wird mit Ihrer Bestellung nachbestellt.

Herstellerartikelnummer (MPN): 1012

2 Klebezonen, 2 Klebeflächen, transparente Abdeckung mit Klebestreifen unten und oben sowie je einem Klebepunkt links und rechts, speziell geeignet zur sterilen Abdeckung des Angiographieturms und anderer Geräte, Material: Kunststoff