Produktinformation

Steri-Beutel ohne Falte, 75 x 240mm, 2000 Stück

Art-Nr.: 70701 / GTIN: 54009445210051



97,96 EUR / VE

zzgl. Versand

nicht auf Lager, wird mit Ihrer Bestellung nachbestellt.

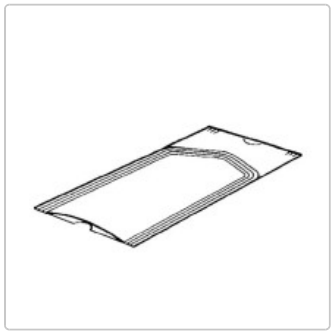

Herstellerartikelnummer (MPN): F5 B211

Produktinformation

Papier und Transparentfolie, fertig geschnitten, sterilisierbar bis 134 °C.