Produktinformation

Steri-Beutel ohne Falte, 150 x 200mm, 1000 Stück

Art-Nr.: 25028 / GTIN: 54009445210181



79,51 EUR / VE

zzgl. Versand

nicht auf Lager, wird mit Ihrer Bestellung nachbestellt.

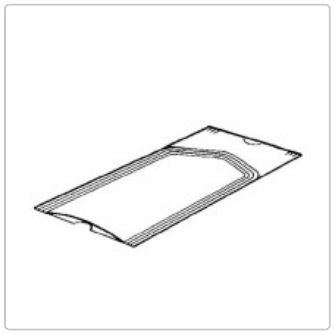

Herstellerartikelnummer (MPN): F5 A2

Produktinformation

Papier und Transparentfolie, fertig geschnitten, sterilisierbar bis 134 °C.